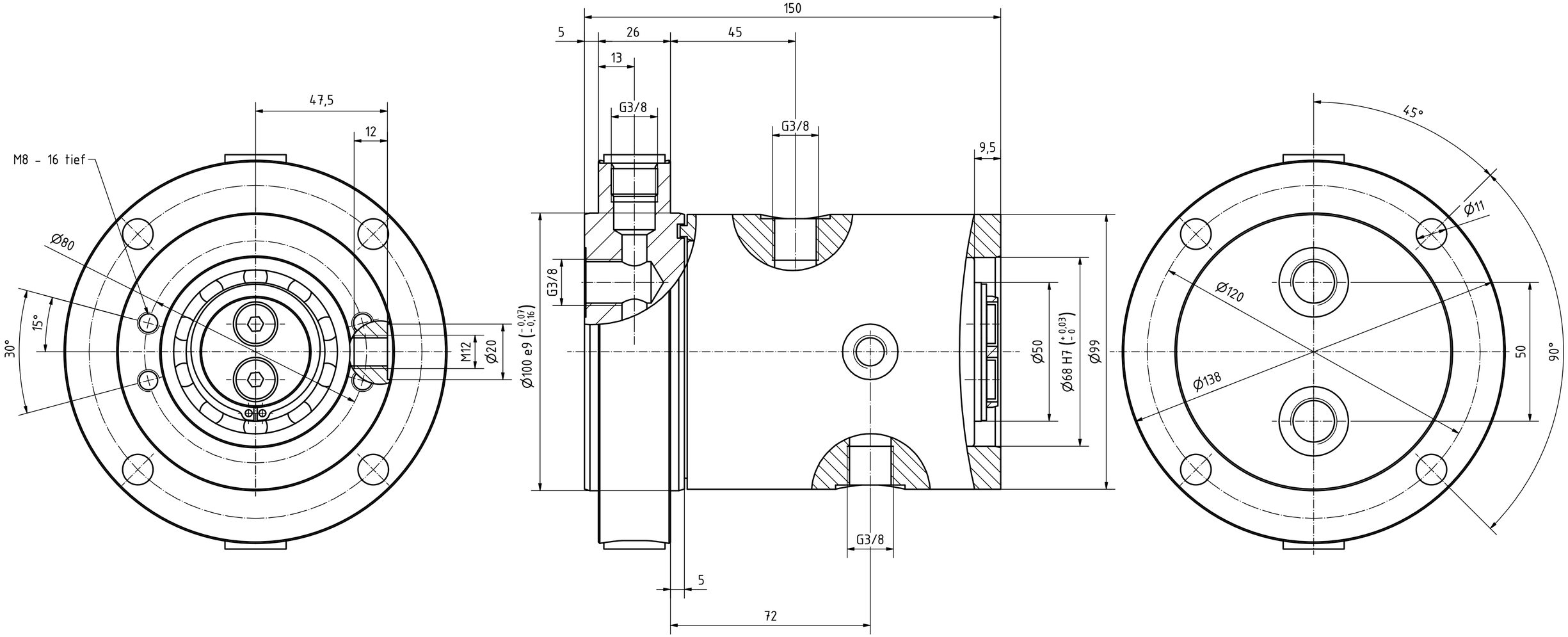

Betriebsdruck p [bar] max.: 300
Drehzahl n [1/min] max.: 600

Maximalwerte dürfen nicht gleichzeitig erreicht werden,
p*n <= 8600

Freigegeben

Index	Feld	Änderung	Datum	Name

	Datum	Name
Gez.	10.10.2016	Nicole Steigerwald
Gep.		

wenzel
Hydraulik – Maschinenbau
www.wenzel-hydraulik.de

Gewicht (kg): –

Allgemeintoleranzen DIN ISO 2768-m

	über 6	über 30	über 120	über 400	über 1000	über 2000	über 4000
bis 6	bis 30	bis 120	bis 400	bis 1000	bis 2000	bis 4000	bis 8000
±0,1	±0,2	±0,3	±0,5	±0,8	±1,2	±2	±3

Rz 100 = s
Rz 25 = x
Rz 16 = y
Rz 10 = t
Rz 6,3 = z

Kunden Id
Benennung: Drehdurchführung
Zeichnungs-Nr.: 1489000
Maßstab
Format: A2
Blatt: 2 /2
Werkstoff

Diese Zeichnung darf ohne unsere vorherige Zustimmung weder vervielfältigt, noch Dritten zugänglich gemacht werden.